2016/9/4 終了
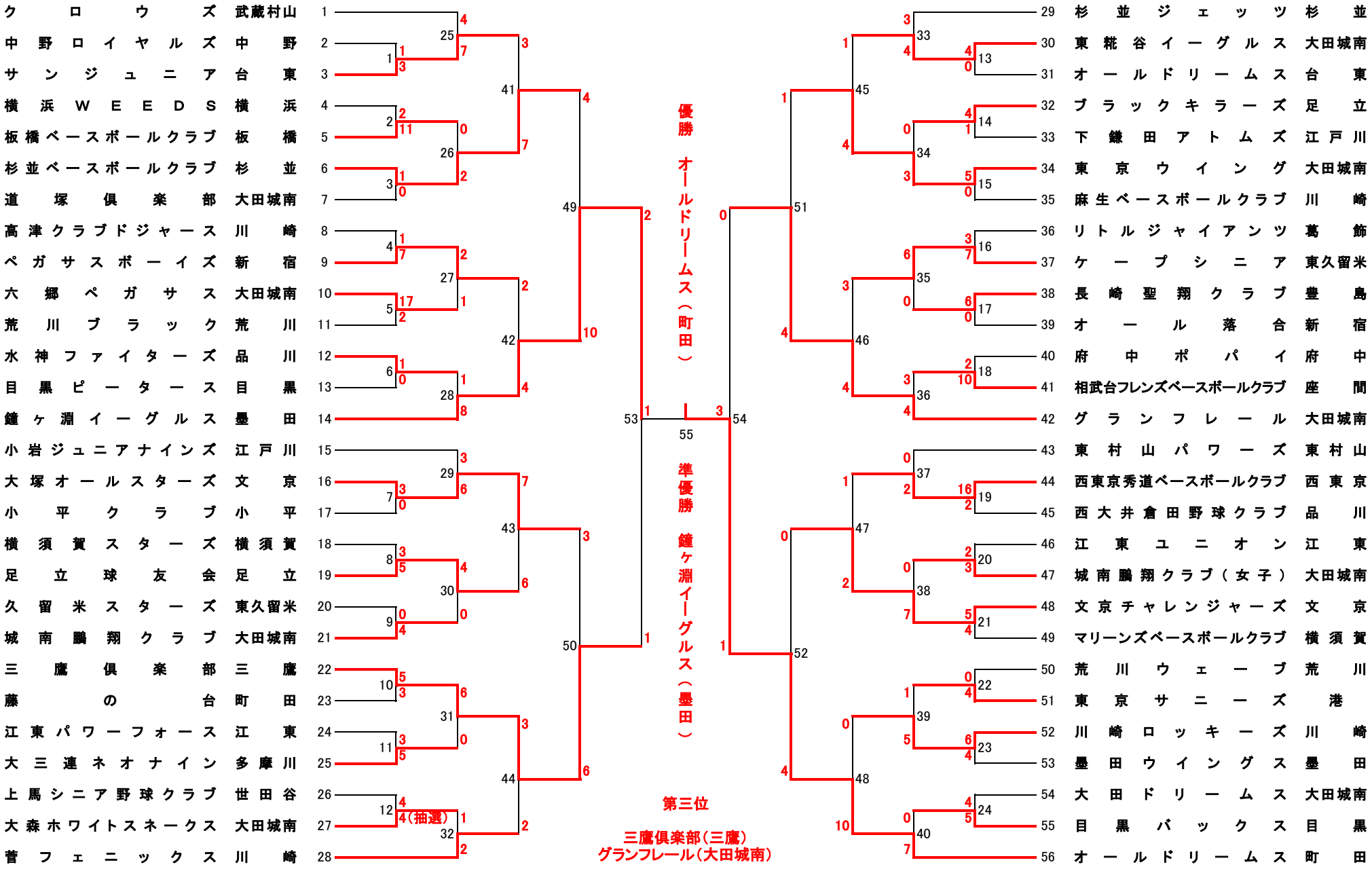
# 平成28年　第17回首都圏中学野球大会